# 第32回　足利市少年サッカー大会　U―12

## 1日目

### Aブロック　本町サッカー場 A

| | 花園FC | 三・山バルサ | K-WEST. FC | |
|---|---|---|---|---|
| 花園FC | | ○ 4-0 | ○ 2-0 | 1 |
| 三・山バルサ | × 0-4 | | △ 0-0 | 3 |
| K-WEST. FC | × 0-2 | △ 0-0 | | 2 |

| | 赤見FC | 御厨デスペラード | Jr.パンサーズ | |
|---|---|---|---|---|
| 赤見FC | | ○ 4-0 | ○ 3-0 | 1 |
| 御厨デスペラード | × 0-4 | | ○ 1-0 | 2 |
| Jr.パンサーズ | × 0-3 | × 0-1 | | 3 |

⑦赤見FC　0 VS 0　花園FC
　　3 PK 4
⑧御厨デスペラート　0 VS 7　K-WEST. FC

⑨Jr.パンサーズ　0 VS 2　三・山バルサ

1位 花園FC
2位 赤見FC
3位 K-WEST. FC
4位 御厨デスペラード
5位 三・山バルサ
6位 Jr.パンサーズ

### Bブロック　本町サッカー場 B

| | O・JSC | FC毛野 | 三・山レアル |
|---|---|---|---|
| O・JSC | | × 0-3 | × 0-5 |
| FC毛野 | ○ 3-0 | | ○ 3-0 |
| 三・山レアル | ○ 5-0 | × 0-3 | |

| | 太田南FC | 千歳FC | 山辺FC |
|---|---|---|---|
| 太田南FC | | ○ 2-0 | × 0-10 |
| 千歳FC | × 0-2 | | × 0-8 |
| 山辺FC | ○ 10-0 | ○ 8-0 | |

⑦太田南FC　0 VS 1　三・山レアル

⑧千歳FC　2 VS 0　O・JSC

⑨山辺FC　2 VS 0　FC毛野

1位 山辺FC
2位 FC毛野
3位 三・山レアル
4位 太田南FC
5位 千歳FC
6位 O・JSC

### Cブロック　本町多目的広場

| | 足利SCJ | 名草FC | 足利ラトゥール | |
|---|---|---|---|---|
| 足利SCJ | | ○ 4-0 | ○ 3-0 | 1 |
| 名草FC | × 0-4 | | × 0-3 | 3 |
| 足利ラトゥール | × 0-3 | ○ 3-0 | | 2 |

| | 宝泉東SSS | 01.FC青葉 | 御厨FC | |
|---|---|---|---|---|
| 宝泉東SSS | | ○ 3-0 | × 0-1 | 2 |
| 01.FC青葉 | × 0-3 | | × 0-3 | 3 |
| 御厨FC | ○ 1-0 | ○ 3-0 | | 1 |

⑦宝泉東SSS　2 VS 1　足利ラトゥール

⑧01.FC青葉　2 VS 0　名草FC

⑨御厨FC　1 VS 0　足利SCJ

1位 御厨FC
2位 足利SCJ
3位 宝泉東SSS
4位 足利ラトゥール
5位 01.FC青葉
6位 名草FC

### Dブロック　富田小学校

| | 田沼FC | FC富田 | 金太郎JFC | |
|---|---|---|---|---|
| 田沼FC | | △ 0-0 | ○ 2-0 | 1 |
| FC富田 | △ 0-0 | | × 1-3 | 3 |
| 金太郎JFC | × 0-2 | ○ 3-1 | | 2 |

| | 坂西ジュニオール | 山辺プログレス | 北郷FC | |
|---|---|---|---|---|
| 坂西ジュニオール | | △ 0-0 | ○ 1-0 | 2 |
| 山辺プログレス | △ 0-0 | | ○ 2-0 | 1 |
| 北郷FC | × 0-1 | × 0-2 | | 3 |

⑦坂西ジュニオール　2 VS 0　金太郎JFC

⑧山辺プログレス　1 VS 1　田沼FC
　　4 PK 3
⑨北郷FC　0 VS 1　FC富田

1位 山辺プログレス
2位 田沼FC
3位 坂西ジュニオール
4位 金太郎JFC
5位 FC富田
6位 北郷FC

# 2日目　1,2位トーナメント　本町多目的広場

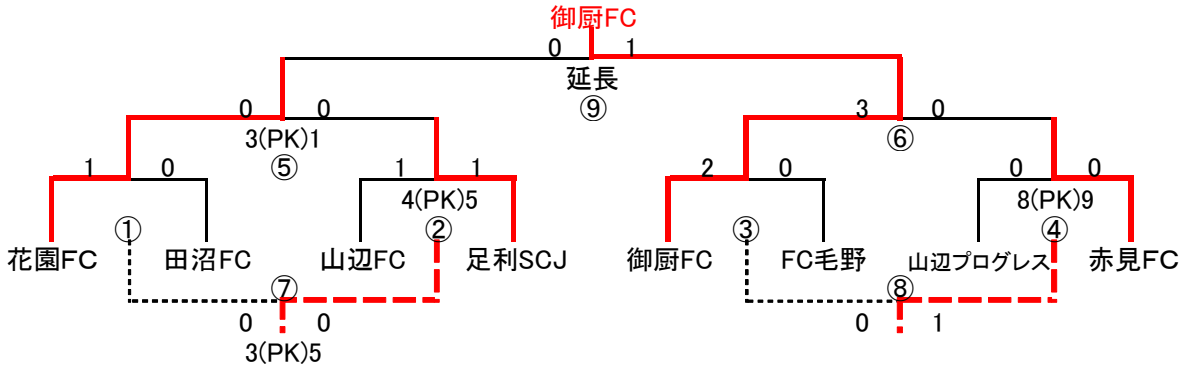


| | 試合時間 | 対戦 | | | 主審・第4 | 副審 |
|---|---|---|---|---|---|---|
| ① | 9:00～9:35 | 花園FC | vs | 田沼FC | 3試合目のチーム | |
| ② | 9:40～10:15 | 山辺FC | vs | 足利SCJ | 4試合目のチーム | |
| ③ | 10:20～10:55 | 御厨FC | vs | FC毛野 | 1試合目のチーム | |
| ④ | 11:00～11:35 | 山辺プログレス | vs | 赤見FC | 2試合目のチーム | |
| ⑤ | 11:40～12:15 | 花園FC | vs | 足利SCJ | 6試合目のチーム | |
| ⑥ | 12:20～12:55 | 御厨FC | vs | 赤見FC | 5試合目のチーム | |
| ⑦ | 13:00～13:35 | 田沼FC | vs | 山辺FC | 8試合目のチーム | |
| ⑧ | 13:40～14:15 | FC毛野 | vs | 山辺プログレス | 7試合目のチーム | |
| ⑨ | 14:20～14:55 | 花園FC | vs | 御厨FC | 協会審判委員会 | |

**※　審判は2チームで話し合って、主審・副審・4審を決めてください。チームで2名必ず出してください。**

| | |
|---|---|
| 優勝 | 御厨FC |
| 準優勝 | 花園FC |
| 3位 | 足利SCJ |
| 3位 | 赤見FC |

# ２日目　3,4位トーナメント　本町サッカー場　A

4位トーナメント

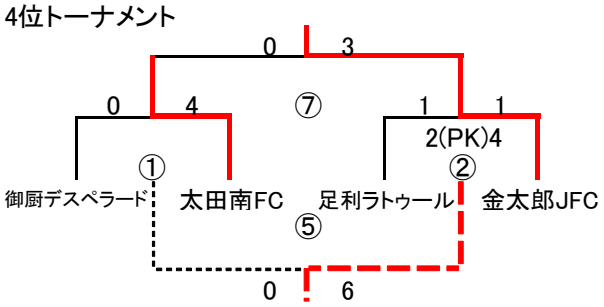


3位トーナメント

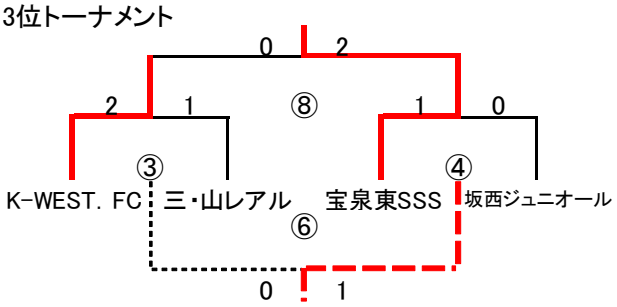


| | 試合時間 | 対戦 | | | 主審・第4 | 副審 |
|---|---|---|---|---|---|---|
| ① | 9:00～9:35 | 御厨デスペラード | vs | 太田南FC | 2試合目のチーム | |
| ② | 9:40～10:15 | 足利ラトゥール | vs | 金太郎JFC | 1試合目のチーム | |
| ③ | 10:20～10:55 | K-WEST. FC | vs | 三・山レアル | 4試合目のチーム | |
| ④ | 11:00～11:35 | 宝泉東SSS | vs | 坂西ジュニオール | 3試合目のチーム | |
| ⑤ | 11:40～12:15 | 御厨デスペラード | vs | 足利ラトゥール | 7試合目のチーム | |
| ⑥ | 12:20～12:55 | 三・山レアル | vs | 坂西ジュニオール | 8試合目のチーム | |
| ⑦ | 13:00～13:35 | 太田南FC | vs | 金太郎JFC | 5試合目のチーム | |
| ⑧ | 13:40～14:15 | K-WEST. FC | vs | 宝泉東SSS | 6試合目のチーム | |

**※　審判は2チームで話し合って、主審・副審・4審を決めてください。チームで2名必ず出してください。**

# ２日目　5,6位トーナメント　本町サッカー場　B

6位トーナメント

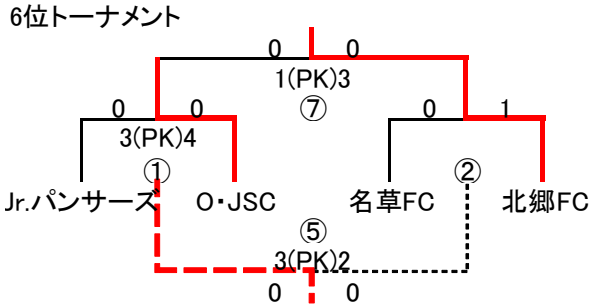


5位トーナメント

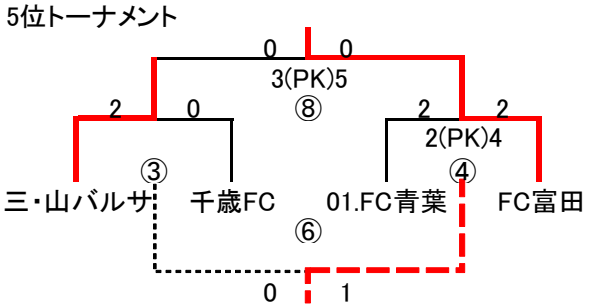


| | 試合時間 | 対戦 | | | 主審・第4 | 副審 |
|---|---|---|---|---|---|---|
| ① | 9:00～9:35 | Jr.パンサーズ | vs | O・JSC | 2試合目のチーム | |
| ② | 9:40～10:15 | 名草FC | vs | 北郷FC | 1試合目のチーム | |
| ③ | 10:20～10:55 | 三・山バルサ | vs | 千歳FC | 4試合目のチーム | |
| ④ | 11:00～11:35 | 01.FC青葉 | vs | FC富田 | 3試合目のチーム | |
| ⑤ | 11:40～12:15 | Jr.パンサーズ | vs | 名草FC | 7試合目のチーム | |
| ⑥ | 12:20～12:55 | 千歳FC | vs | 01.FC青葉 | 8試合目のチーム | |
| ⑦ | 13:00～13:35 | O・JSC | vs | 北郷FC | 5試合目のチーム | |
| ⑧ | 13:40～14:15 | 三・山バルサ | vs | FC富田 | 6試合目のチーム | |

**※　審判は2チームで話し合って、主審・副審・4審を決めてください。チームで2名必ず出してください。**