第16回　足利市新人サッカー大会

＜8人制＞

１日目

本町サッカー場　A		本町サッカー場　B		本町多目的広場　西		本町多目的広場　東	
Aブロック		Bブロック		Cブロック		Dブロック	
1	三重・山前FCﾚｱﾙ	1	千歳FC	1	御厨FCﾃﾞｽﾍﾟﾗｰﾄ	1	O・JSC
2	北郷FC	2	FC毛野	2	三重・山前FCﾊﾞﾙｻ	2	花園FC
3	足利SCJ	3	金太郎JFC	3	坂西ジュニオール	3	名草FC
4	K-WEST.FC 2001	4	山辺FCプログレス	4	Jr. パンサーズ	4	JFC足利ﾗﾄｩｰﾙ
5	山辺FC	5	01FC青葉	5	FC富田	5	御厨FC

	試合時間	対戦			主審	副審２人
①	9:00～9:21	1	VS	2	3	4
②	9:25～9:46	3	VS	4	5	1
③	9:50～10:11	1	VS	5	2	3
④	10:15～10:36	2	VS	3	4	5
⑤	10:40～11:01	4	VS	5	1	2
⑥	11:05～11:26	1	VS	3	2	4
⑦	11:30～11:51	2	VS	4	3	5
⑧	11:55～12:16	3	VS	5	4	1
⑨	12:20～12:41	1	VS	4	5	2
⑩	12:45～13:06	2	VS	5	1	3

※　試合時間は10-1-10とする。ハーフタイムは給水のみ
　　同率の場合は抽選とする

5位トーナメント

多目的　西

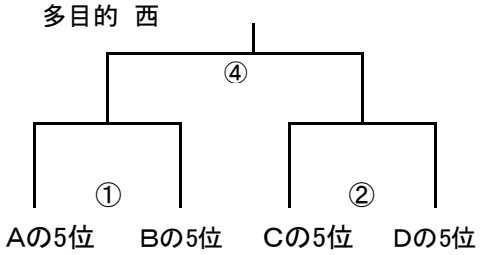

4位トーナメント

多目的　東

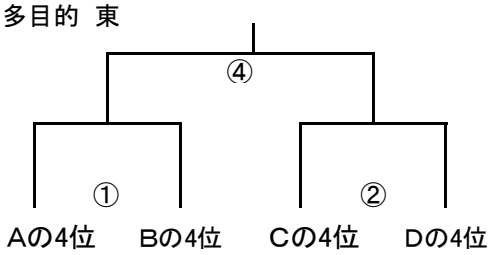

3位トーナメント

サッカー場A

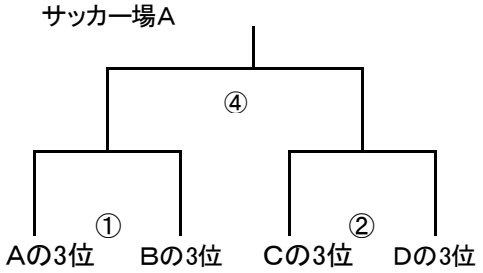

2位トーナメント

サッカー場B

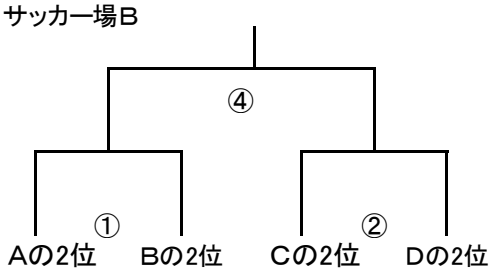

1位トーナメント

サッカー場A

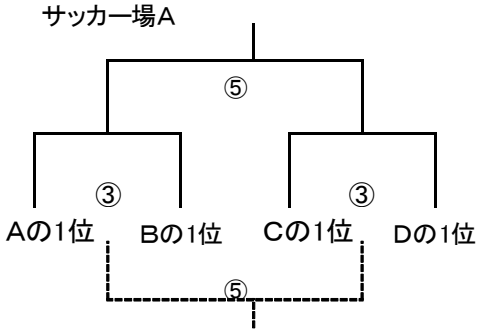

		審判
①	13:30～13:51	2試合目のチーム
②	13:55～14:16	1試合目のチーム
③	14:20～14:41	1、2試合目の負けチーム
④	14:45～15:06	1位の4チーム
⑤	15:10～15:31	4試合目のチーム

③⑤試合目の審判はサッカー場会場のみ