第34回　足利市少年サッカー大会　U―12

1日目

Aブロック　本町サッカー場　A

	足利SCJ	三重・山前FCﾊﾞﾙｻ	山辺FCﾌﾟﾛｸﾞﾚｽ	
足利SCJ		○ 3-0	○ 2-0	1
三重・山前FCﾊﾞﾙｻ	× 0-3		○ 1-0	2
山辺FCﾌﾟﾛｸﾞﾚｽ	× 0-2	× 1-0		3

	名草FC	FCｶﾝﾋﾟｵｰﾈ	FC毛野	
名草FC		○ 1-0	× 1-3	2
FCｶﾝﾋﾟｵｰﾈ	× 0-1		× 1-0	3
FC毛野	○ 3-1	○ 4-0		1

⑦名草FC　3-0　三重・山前FCﾊﾞﾙｻ

⑧FCｶﾝﾋﾟｵｰﾈ　2-0　山辺FCﾌﾟﾛｸﾞﾚｽ

⑨FC毛野　1-2　足利SCJ

1位 足利SCJ
2位 FC毛野
3位 名草FC
4位 三重・山前FCﾊﾞﾙｻ
5位 FCｶﾝﾋﾟｵｰﾈ
6位 山辺FCﾌﾟﾛｸﾞﾚｽ

Bブロック　本町サッカー場　B

	坂西ジュニオール	御厨FC	佐野SSS	
坂西ジュニオール		△ 0-0	○ 1-0	1
御厨FC	△ 0-0		○ 1-0	2
佐野SSS	× 0-1	× 0-1		3

坂西ジュニオール6PK5御厨FC　1位坂西　2位御厨

	田沼FCﾘｭﾐｴｰﾙ	O・JSC	千歳FC	
田沼FCﾘｭﾐｴｰﾙ		○ 2-1	× 0-3	2
O・JSC	× 1-2		× 4-3	3
千歳FC	○ 3-0	○ 4-3		1

⑦田沼FCﾘｭﾐｴｰﾙ　1-7　御厨FC

⑧O・JSC　0-7　佐野SSS

⑨千歳FC　0-5　坂西ジュニオール

1位 坂西ジュニオール
2位 千歳FC
3位 御厨FC
4位 田沼FCﾘｭﾐｴｰﾙ
5位 佐野SSS
6位 O・JSC

Cブロック　本町多目的広場

	Jr.パンサーズ	O1FC青葉	山辺FC	
Jr.パンサーズ		△ 2-2	× 0-1	2
O1FC青葉	△ 2-2		× 0-6	3
山辺FC	○ 1-0	○ 6-0		1

	花園FC	赤見FC	金太郎JFC	
花園FC		× 0-4.	× 0-1	3
赤見FC	○ 4-0		○ 3-0	1
金太郎JFC	○ 1-0	× 0-3		2

⑦花園FC　2-0　O1FC青葉

⑧赤見FC　1-0　山辺FC

⑨金太郎JFC　1-3　Jr.パンサーズ

1位 赤見FC
2位 山辺FC
3位 Jr.パンサーズ
4位 金太郎JFC
5位 花園FC
6位 O1FC青葉

Dブロック　富田小学校

	尾島FC	北郷FC	三重・山前FCﾚｱﾙ	
尾島FC		△ 1-1	○ 5-1	1
北郷FC	△ 1-1		○ 2-0	2
三重・山前FCﾚｱﾙ	× 1-5	× 0-2		3

	FC富田	JFC足利ﾗﾄｩｰﾙ	K-WEST.FC 2001	
FC富田		× 0-1	× 0-4	3
JFC足利ﾗﾄｩｰﾙ	○ 1-0		× 0-3	2
K-WEST.FC 2001	○ 4-0	○ 3-0		1

⑦FC富田　2-1　三重・山前FCﾚｱﾙ

⑧JFC足利ﾗﾄｩｰﾙ　1-1 2PK4　北郷FC

⑨K-WEST.FC 2001　0-0 3PK5　尾島FC

1位 尾島FC
2位 K-WEST.FC 2001
3位 北郷FC
4位 JFC足利ﾗﾄｩｰﾙ
5位 FC富田
6位 三重・山前FCﾚｱﾙ

２日目 1,2位トーナメント　本町多目的広場

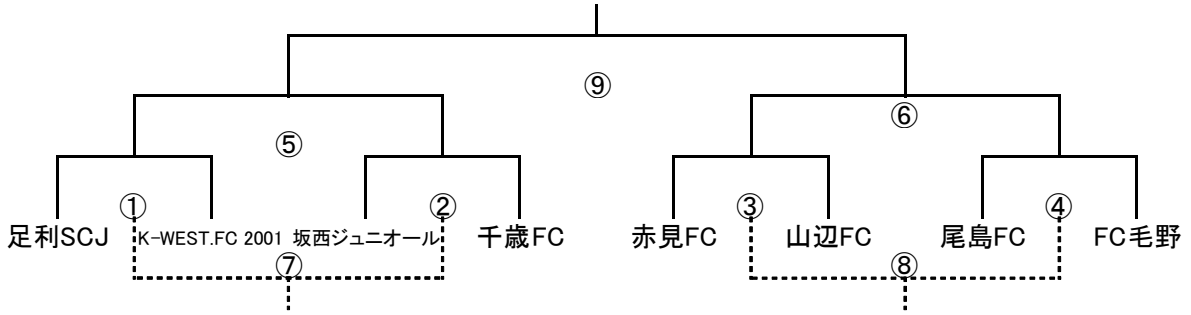

	試合時間	対戦			主審・第4	副審
①	9:00～9:35	足利SCJ	VS	K-WEST.FC 2001	3試合目のチーム	
②	9:40～10:15	坂西ジュニオール	VS	千歳FC	4試合目のチーム	
③	10:20～10:55	赤見FC	VS	山辺FC	1試合目のチーム	
④	11:00～11:35	尾島FC	VS	FC毛野	2試合目のチーム	
⑤	11:40～12:15		VS		6試合目のチーム	
⑥	12:20～12:55		VS		5試合目のチーム	
⑦	13:00～13:35		VS		8試合目のチーム	
⑧	13:40～14:15		VS		7試合目のチーム	
⑨	14:20～14:55		VS		協会審判委員会	

※　審判は2チームで話し合って、主審・副審・4審を決めてください。チームで2名必ず出してください。

優勝	
準優勝	
3位	
3位	

２日目 3,4位トーナメント　本町サッカー場 A

4位トーナメント

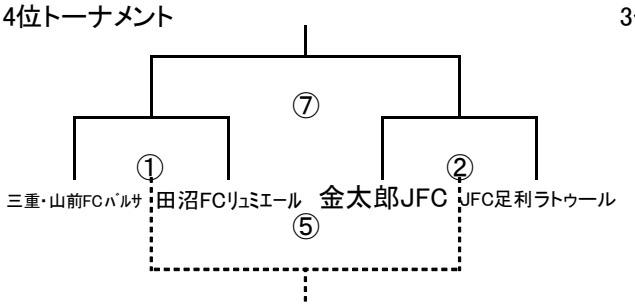

3位トーナメント

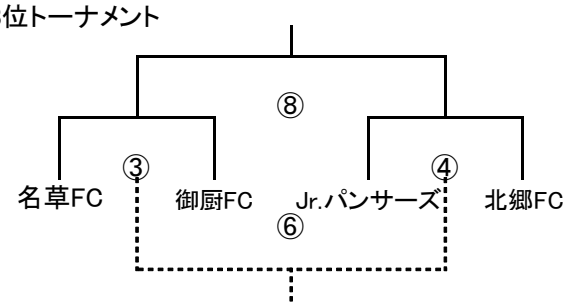

	試合時間	対戦			主審・第4　副審
①	9:00～9:35	三重・山前FCﾊﾞﾙｻ	VS	田沼FCﾘｭﾐｴｰﾙ	2試合目のチーム
②	9:40～10:15	金太郎JFC	VS	JFC足利ﾗﾄｩｰﾙ	1試合目のチーム
③	10:20～10:55	名草FC	VS	御厨FC	4試合目のチーム
④	11:00～11:35	Jr パンサーズ		北郷FC	3試合目のチーム
⑤	11:40～12:15		VS		7試合目のチーム
⑥	12:20～12:55		VS		8試合目のチーム
⑦	13:00～13:35		VS		5試合目のチーム
⑧	13:40～14:15		VS		6試合目のチーム

※　審判は2チームで話し合って、主審・副審・4審を決めてください。チームで2名必ず出してください。

２日目 5,6位トーナメント　本町サッカー場 B

6位トーナメント

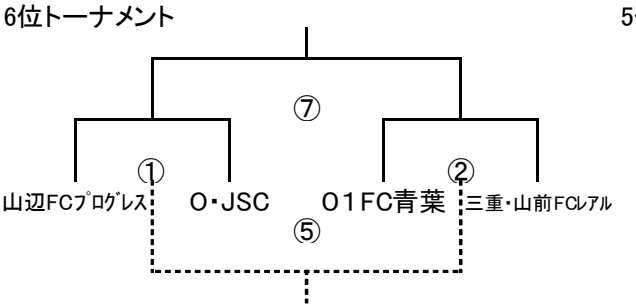

5位トーナメント

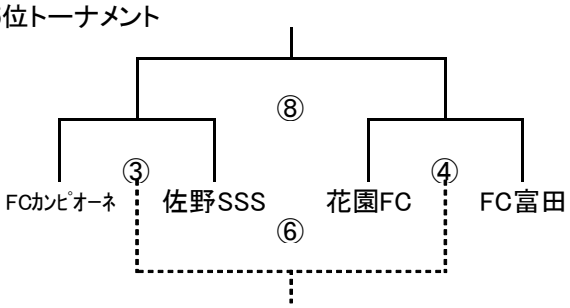

	試合時間	対戦			主審・第4　副審
①	9:00～9:35	山辺FCﾌﾟﾛｸﾞﾚｽ	VS	O・JSC	2試合目のチーム
②	9:40～10:15	O1FC青葉	VS	三重・山前FCﾚｱﾙ	1試合目のチーム
③	10:20～10:55	FCｶﾝﾋﾟｵｰﾈ	VS	佐野SSS	4試合目のチーム
④	11:00～11:35	花園FC	VS	FC富田	3試合目のチーム
⑤	11:40～12:15		VS		7試合目のチーム
⑥	12:20～12:55		VS		8試合目のチーム
⑦	13:00～13:35		VS		5試合目のチーム
⑧	13:40～14:15		VS		6試合目のチーム

※　審判は2チームで話し合って、主審・副審・4審を決めてください。チームで2名必ず出してください。